AST-1115 主要諸元

外寸：1350W×1200L×1690H

内寸：1250W×1150L×1500H

積載荷重：1000kg

天地３段　塗装色：赤色

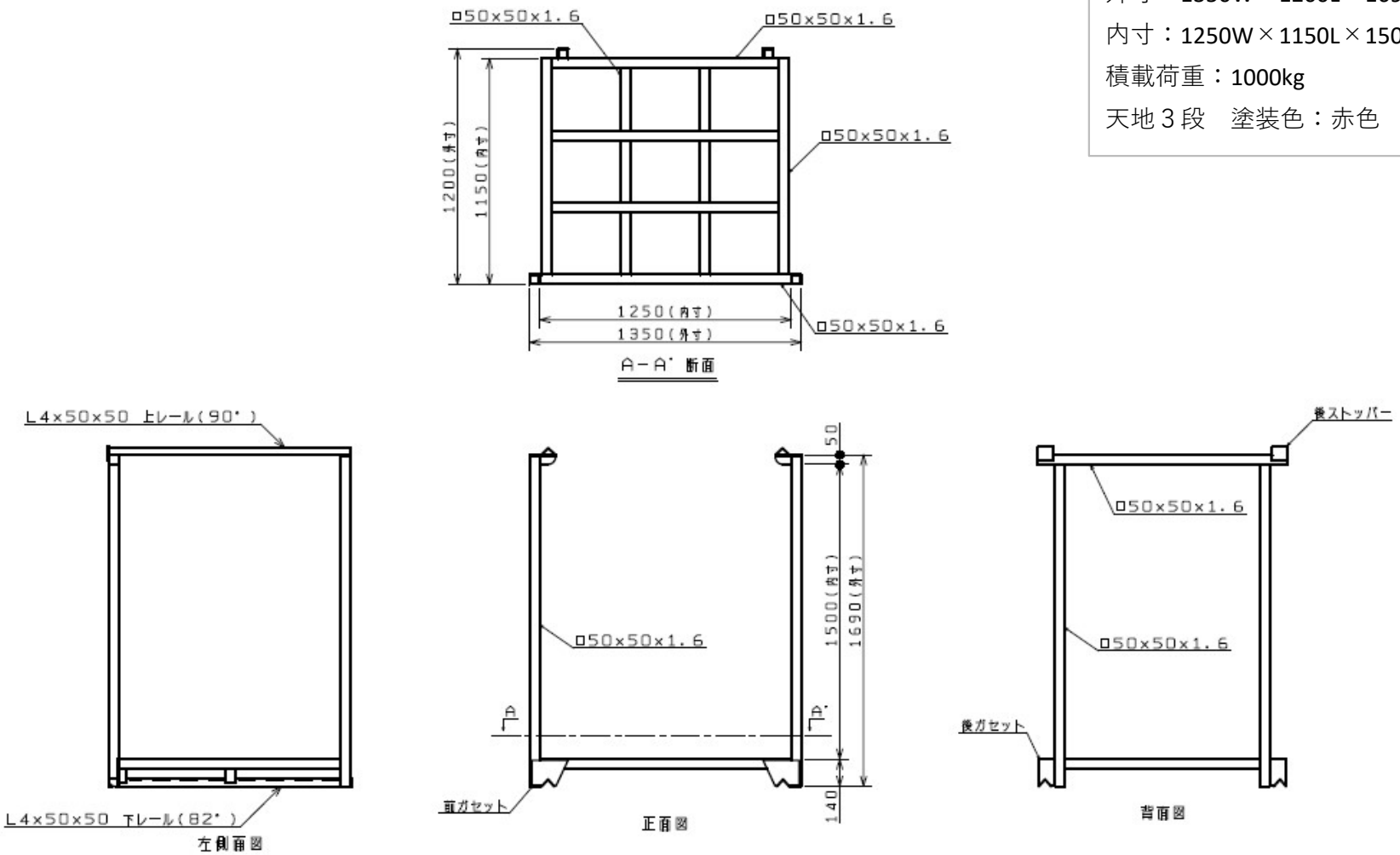

ご承認印		符合	訂番	改訂理由	年月日	点検

サイズ 外寸 W1350×L1200×H1690 内寸 W1250×L1150×H1500				名称 正ネスティングラック
色	赤141	尺度 1/20	製図 K.S	図番
数量	――	日付		